Hand-switching Valve

订购码 / Ordering Code

HV
规 格 代 码
Specification Code
手转阀
Hand-switching Valve

400 - **02** **B**

系列号
Series No.

接口代号
Joint Pipe Code
02: G1/4″
03: G3/8″
04: G1/2″

接管形式 / Joint Pipe Type
空白：管接式
B：板接式
Blank:Pipe Connection Type
B: Plate Connection Type

K **34** **R8** - **L8**

规 格 代 码
Specification Code

位 通 数
Position and Way Number
24：二位四通
34：三位四通
24:Two-position Four-way
34:Three-position Four-way

形式代号
Type Code
R8：手转阀
R8:Hand-switching Valve

接口代号
Joint Pipe Code
L6: G1/8″
L8: G1/4″

规 格 / Specification

型 号 Model	HV400-02	HV400-03	HV400-04	K34R8-L6	K34R8-L8
工作介质 Working Medium	经40微米过滤的空气 / 40 Micron Filtered Air				
接口口径 Joint Pipe Bore	G1/4″	G3/8″	G1/2″	G1/8″	G1/4″
有效截面积 Effective Sectional Area	30 mm²(CV=1.68)			18 mm²(CV=1.00)	
使用压力范围 Working-pressure Range	0～0.8 MPa				
使用温度范围 Operating Temperature Range	0～60℃				

外形尺寸 / Overall Dimension

TYPE:HV400

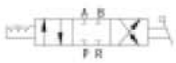

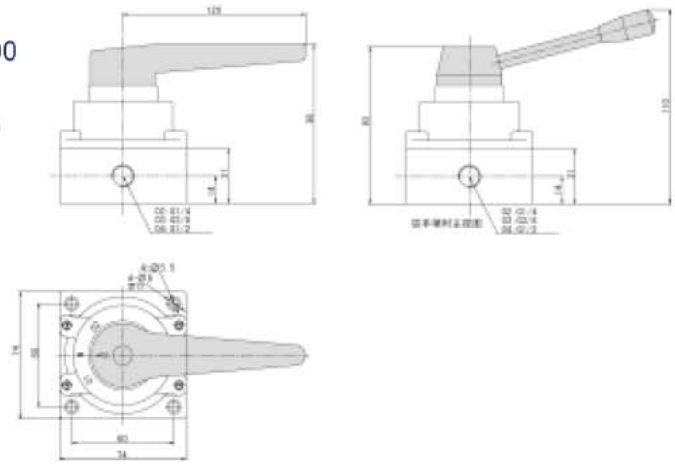
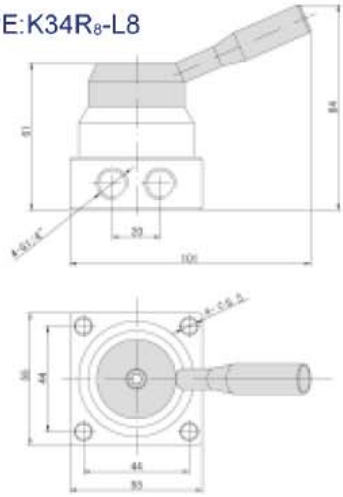
TYPE:K34R8-L8